Übergangsstutzen

HYDRAUFLEX GmbH SCHLAUCHLEITUNGEN

RV DN CELU AZYK

CELU
Gewindezapfen
nach DIN 3853
Bohrungsform U
nach DIN 3863

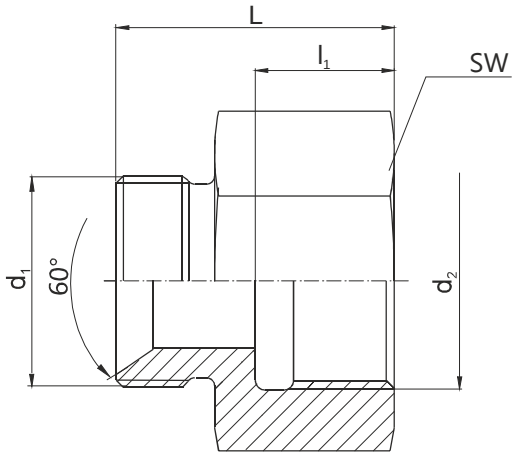

AZYK
Einschraubloch BSP
für Zapfen nach DIN 3852/2
in Ausführung kurz

Werkstoff: Automatenstahl
Oberflächenschutz: DIN 50979 - Fe/Zn 8Cu/T2

DN	CELU		AZYK		L mm	SW	PN bar	Bezeichnung
	RA	d_1	d_2	l_1 mm				
10:16	12	M 18 x 1,5	G 1/2	17	32	27	250	RV 10:16 CELU AZYK
12:16	15	M 22 x 1,5	G 1/2	17	34	27		RV 12:16 CELU AZYK
16	18	M 26 x 1,5	G 1/2	17	34	27	160	RV 16 CELU AZYK
16:19	18	M 26 x 1,5	G 3/4	17	34	36		RV 16:19 CELU AZYK
19:16	22	M 30 x 1,5	G 1/2	17	36	32	70	RV 19:16 CELU AZYK
19	22	M 30 x 1,5	G 3/4	17	36	36		RV 19 CELU AZYK
25	28	M 38 x 1,5	G 1	18	37	41		RV 25 CELU AZYK
31	35	M 45 x 1,5	G 1 1/4	18	39	50		RV 31 CELU AZYK
38	42	M 52 x 1,5	G 1 1/2	18	39	55		RV 38 CELU AZYK

Konstruktive Änderungen vorbehalten
Schutzvermerk nach DIN 34 beachten